QUAKER RESIDENTIAL WINDOWS & DOORS
www.quakerwindows.com

QUAKER WINDOWS & DOORS

QUAKER COMMERCIAL WINDOWS AND DOORS
www.quakercommercialwindows.com

PO Box 128 | 504 Highway 63 South | Freeburg, MO 65035 | 800-347-0438 | 573-469-4151 (fax)

Manual de Instalación para productos Quaker con alféizar inferior de reborde de tapajuntas y sistema receptor

Lee las instrucciones completamente antes de iniciar la instalación: Omitir las instrucciones en la instalación y mantenimiento de nuestros productos conforme a este manual puede anular la garantía del producto. Visita nuestro sitio web www.quakerwindows.com o comunícate al 1-800-347-0438 para información adicional

Herramientas necesarias para la instalacion:

Lentes de seguridad

Navaja Multiuso

Taladro

Pistola de Calafateo

Nivel

Flexómetro

Martillo de Caucho

Rodillo

Sierra para cortar metal

Pistola Grapadora

Materiales necesarios para la instalación:

Esponja Protectora

Espuma de Expansion

Cunas Resistentes al agua

Sellante

Cinta Impermeablizante (Autoadhesiva)

Laminas bajo cubierta (WRB)

Sujetadores

Alcohol Metílico

⚠ ADVERTENCIA

Herramientas:

- Sigue las instrucciones del fabricante para el uso adecuado de las herramientas, escaleras y andamiaje. Siempre utilice lentes de seguridad. Omitir las instrucciones puede provocar lesiones, daños en el producto o en la propiedad.

Manipulación

- No almacenes en exteriores, o en ambientes con alta temperatura. Hacerlo puede producir daños en el producto.
- **No lo lleves horizontalmente.** Hacerlo puede producir daños en el producto, lesiones o daños en la propiedad.
- Apila el producto verticalmente para evitar arqueamientos. **No apiles horizontalmente.**

Vidrio

- Si el vidrio está roto, los fragmentos pueden causar lesiones. Todos los productos Quaker se encuentran disponibles con cristal de seguridad. En ciertas áreas, los códigos locales de construcción requieren cristal de seguridad en determinados lugares. A menos que el cristal de seguridad sea requerido, las ventanas Quaker no incluyen cristal de seguridad. Previo al pedido, consultar los códigos de construcción locales para más información.

Fijación

- Los sujetadores metálicos y las piezas pueden corroerse si son usados en madera tratada con preservantes. Usar sujetadores y piezas aprobados para ajustar puertas o ventanas. Omitir estas indicaciones pueden provocar lesiones, o daño en la propiedad.
- Los sujetadores deben ser adheridos a un armazón con al menos 11/2” de diámetro para empotrar, o un mínimo de 3 roscas completas con al menos 5/16” de diámetro en la cabeza ya que los productos han sido probados con estas especificaciones.
- ***Quaker no provee medidas de anclaje o fijación, y no se responsabiliza por las estructuras utilizadas para anclaje o fijación en el momento de instalar nuestros productos, o de las cavidades donde son instalados.***
- No fuerces los tornillos o clavos. Hacerlo puede provocar daños en el producto.

⚠ PRECAUCION

Instalación

- Siempre apoya la ventana o la puerta en la cavidad hasta que se encuentre totalmente sujeta. Omitir esta indicación puede provocar que la puerta o ventana se desplome causando daño en el producto o en la propiedad.
- Las aletas clavadas y los bordes de goteo (integrales o aplicados) no forman parte del contramarco de la ventana. Todas las ventanas y puertas deben estar apropiadamente selladas con el adecuado material sellador para protección contra el agua y filtraciones de aire en el perímetro. Omitir estas instrucciones puede provocar daños en el producto o en la propiedad.
- No instales la ventana directamente en el tablón de madera. Ubica las cuñas por debajo de los marcos. La ventana o la puerta debe ser apropiadamente empotrada. Omitir estas instrucciones puede afectar el funcionamiento y el rendimiento del producto y puede provocar daños.
- Cargas estáticas y dinámicas transferidas a nuestros productos pueden afectar su funcionalidad, dañar los acabados de los marcos, o causar fallas en los vidrios. Cargas dinámicas como niveles máximos, techos, etc. Deben ser construidos previos a la instalación de ventanas o puertas.
- la deflexión máxima de la cabecera por debajo de la combinación de las cargas no debe sobrepasar la longitud /720 o ¼” cual se menor.
- Las puertas y ventanas contienen piezas pequeñas. Ingerir las piezas pequeñas pueden representar un peligro de asfixia para niños pequeños. Eliminar piezas no utilizadas, sueltas o fácilmente removidas. Omitir las instrucciones puede causar daños y lesiones.
- No perfores a través o en la ventana para instalar cables de alarma.

Sellado

- Sigue las instrucciones de los fabricantes de aislante, sellante, y espuma en relación a seguridad, aplicación del material, compatibilidad, y mantenimiento periódico de los productos para permanente resistencia al clima. Omitir las instrucciones puede causar daño en el producto o en la propiedad, **NO** sobrecargar entre el marco y la apertura.
- La expansión mínima de espuma de aislamiento debe ser de acuerdo a AAMA 812-04.
- Quaker recomienda 100% silicón (ASTM C920 conforme a regulación) sellantes neutrales solidificados. Siempre limpia todas las áreas donde el sellante va a ser aplicado. Omitir las instrucciones puede causar daño en el producto o en la propiedad.
- La cinta impermeabilizante debe reunir los requisitos de desempeño ASTM-D779.
- Mantén un mínimo de ¼” entre el marco de la ventana o la puerta y los acabados exteriores. Omitir las instrucciones puede causar daño en el producto o en la propiedad.

Adhesión

- No adhieras una puerta o ventana a otra puerta o ventana que no esté diseñada para ensamblaje. Las puertas y ventanas deben estar individualmente apoyadas en las cavidades. No hacerlo puede afectar el funcionamiento del producto y provocar daños en el mismo o en la propiedad.

Limpieza

- Soluciones acidas empleadas para limpieza causan daños en vidrios, sujetadores, equipos, y tapajuntas de metal. Protege estos productos y seguir las recomendaciones de limpieza de los fabricantes. Si los ácidos tienen contacto con las puertas o ventanas, lavar todas superficies con agua limpia inmediatamente.
- **NO** uses cuchillas de afeitar para limpiar la superficie del vidrio. Esto puede dañar el vidrio.
- Limpia el vidrio usando limpiador de cristales.
- Limpia los marcos, bandas, paneles, y mosquiteras usando detergente suave y agua tibia con un trapo o cepillo blando.

IMPORTANTE

- Edificaciones construidas antes de 1978 pueden contener pintura con plomo la cual puede ser afectada en el reemplazo de puertas y ventanas. Para más información sobre el adecuado manejo de pintura con plomo, visita: **www.epa.gov/lead**
- Ten precaución en el reciclaje o desecho de materiales viejos. Todos los materiales reciclables deben ser separados de materiales no reciclables o materiales peligrosos. Contáctase con autoridades locales o estatales en relación a tratamiento de desechos de materiales no reciclables o peligrosos.
- Estas instrucciones son genéricas proporcionadas para cubrir las situaciones más comunes, muchas veces no serán apropiadas para todo tipo de instalaciones debido al diseño de las edificaciones, material de construcción, o métodos utilizados/ condiciones de construcción. Consultar a un contratista o arquitecto para más recomendaciones.
- Inspecciona las unidades para identificar daños o defectos posterior a la instalación. De existir algún problema, contacta al centro Quaker más cercano.

Piezas proporcionadas por Quaker:

Alféizar Inferior 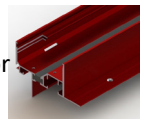

Receptor 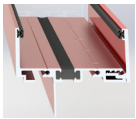

Empaque de cuña 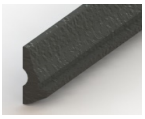

Empaque de esquina

1

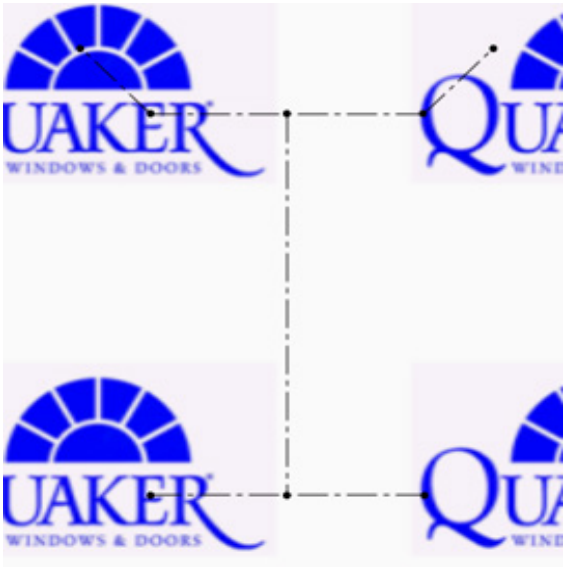

Mide y verifica el tamaño del vano. El vano debe tener un mínimo de ½” (sin exceder 1”) de ancho y largo del reborde del tapajuntas y sistema receptor. Verifica que el vano se encuentre liso, instalado, nivelado, y cuadrado. Toma medidas diagonales para asegurarte de que se encuentre cuadrado. La placa del alféizar por debajo de la unidad debe estar apropiadamente nivelada. Corta la barrera resistente al clima (WRB) en un patrón/forma de “I”. Corta las esquinas superiores del WRB a 135º y 9” de largo.

2

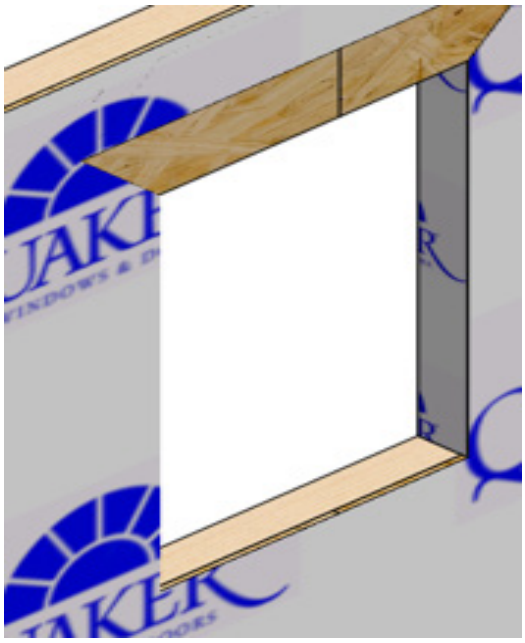

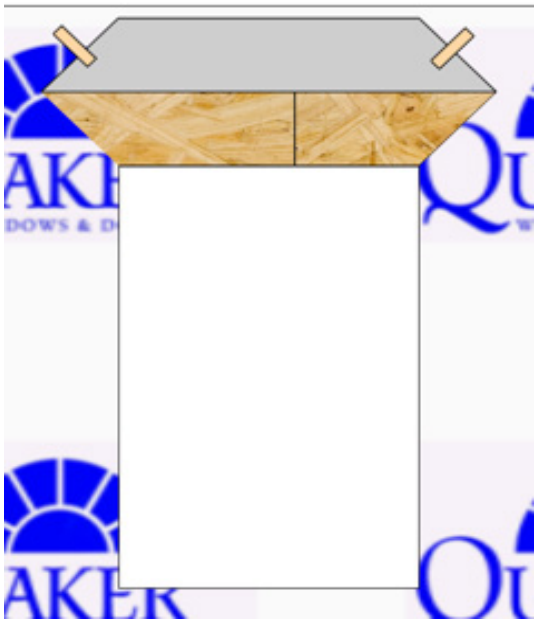

Dobla para atrás los lados del WRB y del alféizar hacia el interior y grapálo en si lugar. Pliega la pestaña frontal y ponla temporalmente en su lugar como se indica en la imagen.

3

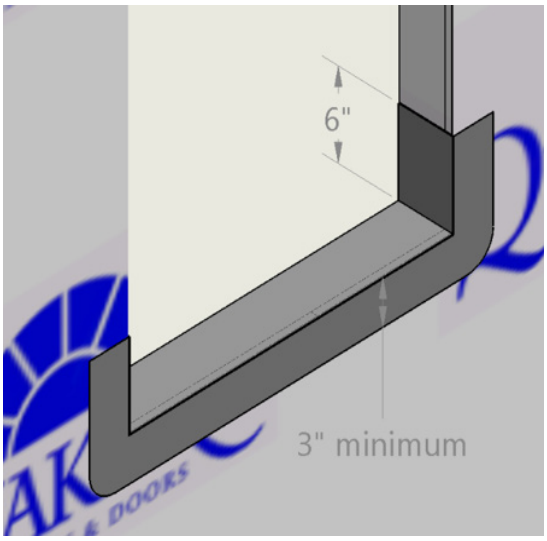

Mide el ancho del vano y corta un largo de impermeabilizante más ancho que el vano. Esto permitirá que la cinta recorra 6” sobre cada lado. Aplica el tapajuntas primero en el lado exterior permitiendo un mínimo de 3” de impermeabilizante por debajo del alféizar, y un mínimo de 6” extras en cada lado. La cinta impermeabilizante debe cubrir por completo la placa del alféizar. De ser necesario, aplica una pieza adicional de impermeabilizante encima de la primera (empezar desde el exterior y trabajar hacia el interior). Manten un mínimo de 1” de sobrante.

4

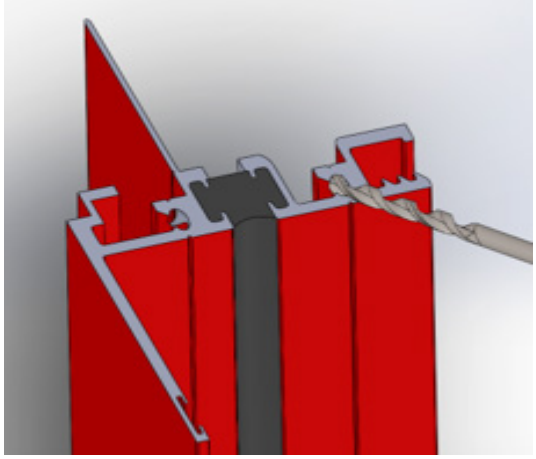

Mide la apertura y cuadre del alféizar cortando el alféizar inferior ½” menos que la cavidad para permitir nivelación y acuñación. Corta la cabecera del mismo tamaño del alféizar inferior, pero corta en ángulo de 45º los dos terminales. La jamba será traspasada de izquierda a derecha y marcada de fábrica para poder entrar en el alféizar inferior. Mide la altura de la cavidad y cortar en ángulo de 45º el lado de la cabecera de las jambas a 1 1/16” menos que la apertura para permitir nivelación y acuñación. Nota: mientras se corta el material, ten cuidado de no cortar la barra del clima demasiado corta. Usa el agujero del tornillo como una guía, perforar el terminal de la cabecera del ángulo receptor de la jamba con una broca de 11/64” para los tornillos de ensamblar las esquinas.

5

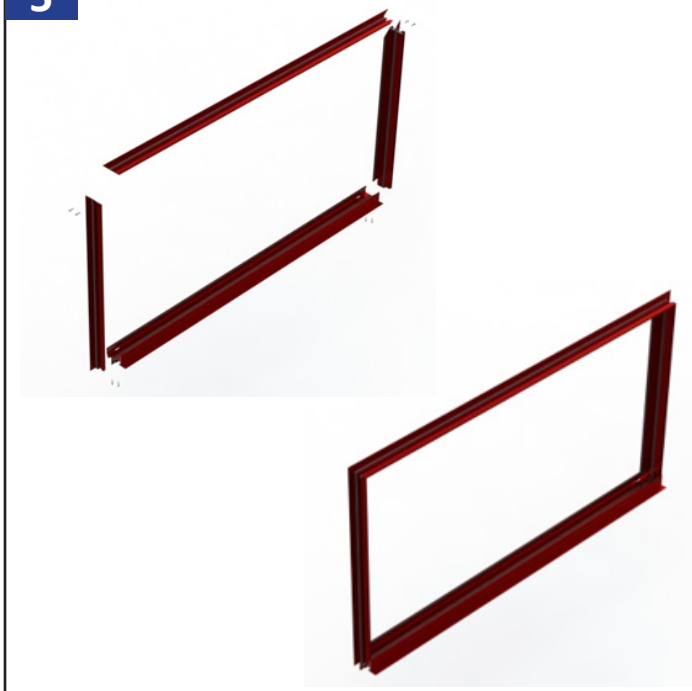

Ensambla las cuatro partes juntas con los tornillos proporcionados usando un total de ocho tornillos.

6

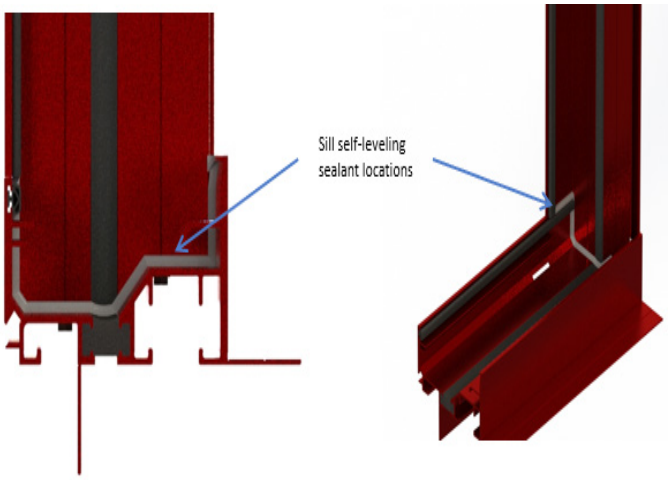

Aplica sellante de auto nivelación en los interiores de las dos esquinas donde el alféizar inferior se junta las uniones.

7

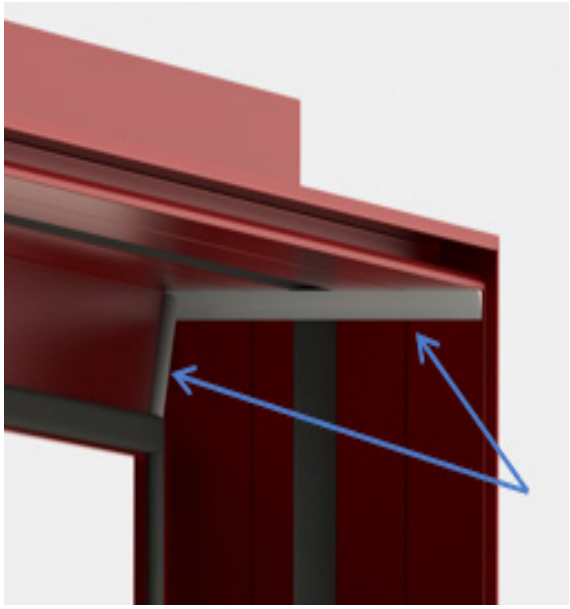

Aplica sellante de auto nivelación en los interiores de las dos esquinas donde la jamba y la cabecera del receptor se unen.

8

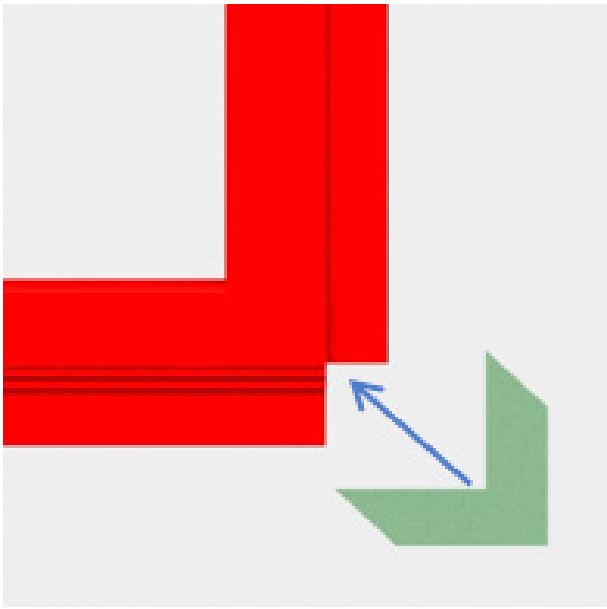

Despiega los empaques proporcionados e instálalos por todo el lado externo del reborde de tapajuntas en la parte inferior de las dos esquinas para cubrir los agujeros entre los bordes.

9

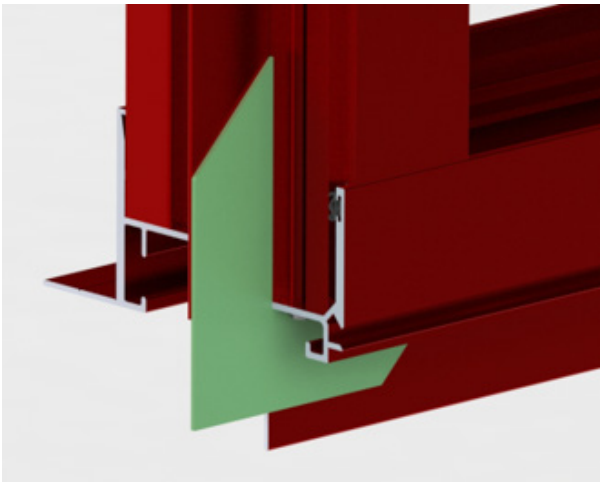

Aplica sellante para cubrir cualquier agujero entre el empaque y el marco.

10

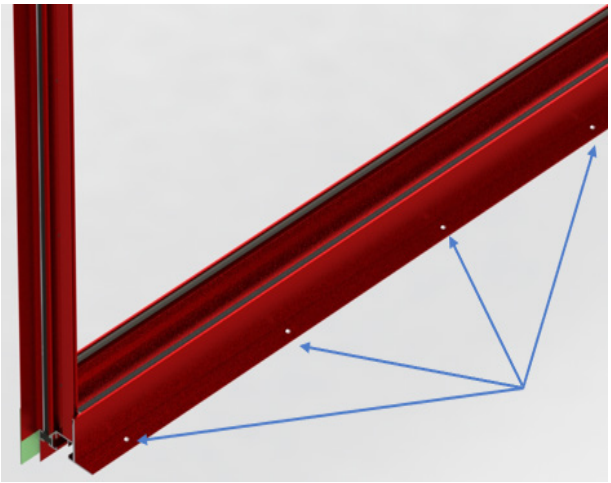

Verifica que el borde de tapajuntas encaje correctamente en la cavidad para una óptima instalación, nivel y cuadrado. Revisa y marca los puntos en las pestañas del alféizar inferior, jamba, y receptores de cabecera para los lugares donde se van a perforar los agujeros pilotos previos a la instalación. Perfora agujeros pilotos en el anclaje interior del alféizar inferior. Normalmente, 3” desde los terminales y 12” en el centro.

11

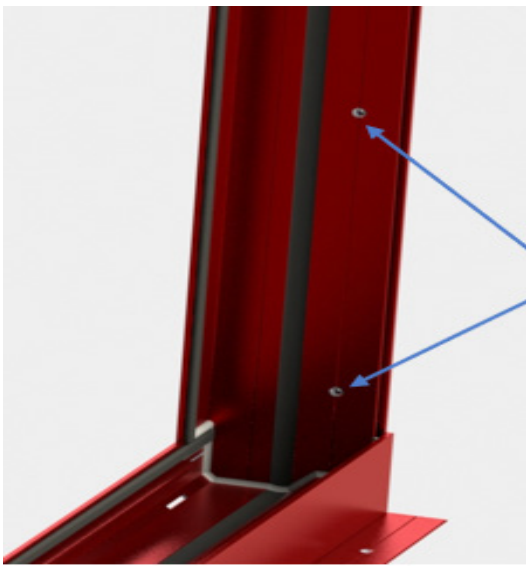

Perfora agujeros pilotos en la jamba y la cabecera del receptor de acuerdo a los planos técnicos o los cálculos de anclaje. Normalmente, 3” desde las esquinas y 12” en el centro. Manten los agujeros pilotos en el borde interior del reborde de tapajuntas.

12

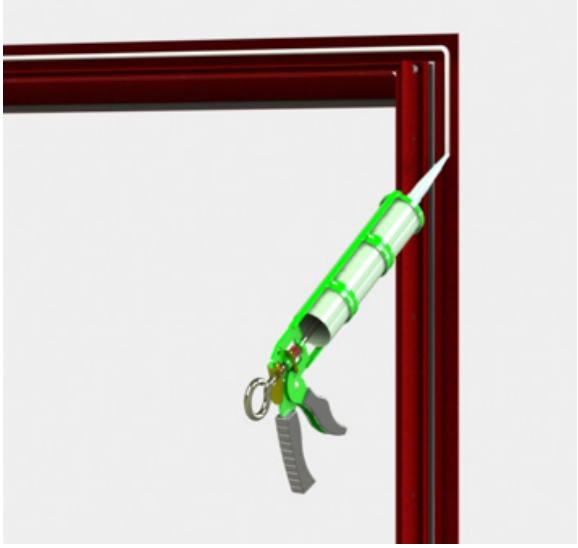

Aplica una capa de sellante de 3/8” de diámetro a lo largo del lado interior del reborde de tapajuntas Debe aplicar una capa continua por los dos lados y a través de la cabecera .

13

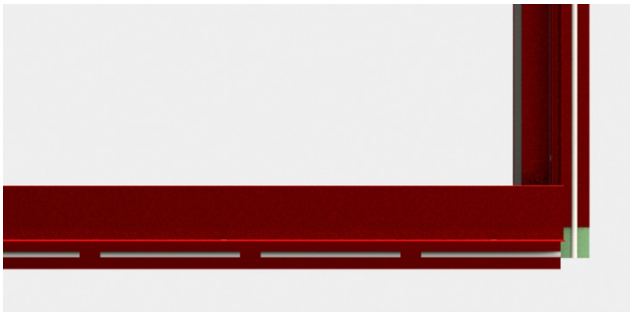

Usa una capa no continua de sellante en el alféizar para permitir drenaje. Alterna usando cavidades de 6” con agujeros de 1” como se indica en la imagen.

14

Centra y ajusta el sistema de reborde de tapajuntas en el vano. Hala el sistema hacia el interior asegurándote de que el reborde de tapajuntas se encuentre bien ajustado contra el WRB. Atornilla temporalmente la ventana en su lugar usando tornillos a través de los agujeros pilotos pre perforados en la pestaña de anclaje del alféizar inferior. **No atornilles** en el reborde de tapajuntas.

15

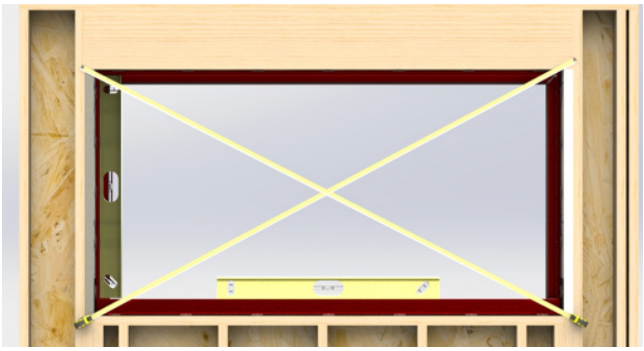

Cuadra, instala, y nivela el sistema de aletas clavadas en la cavidad acuñando tanto como sea necesario en cada ubicación de ajuste.

16

Aplica sellante en los agujeros de la instalación sobre los tornillos. Ajusta la pestaña del sistema de aleta clavada para enmarcar con los tornillos fabricados por otros de acuerdo a los planos técnicos y cálculos de anclaje.

17

Corta una pieza de cinta impermeabilizante para la jamba extendiéndola 1” sobre el reborde de tapajuntas en la cabecera del borde y 4” a 6” por debajo del borde inferior del tapajuntas. Remueve el papel de pega y apreta firmemente alrededor de los lados del marco de la ventana.

18

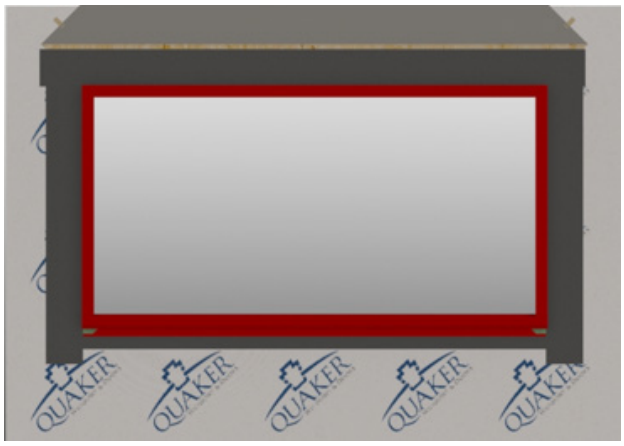

Corta una piza de cinta impermeabilizante para el tapajuntas, que se extienda sobre los bordes externos de la jamba. Remueve el papel de pega e instala completamente cubriendo los bordes y adhiriendo a la madera expuesta o piezas del marco.

Quaker se reserva el derecho a cambiar la información de los manuales sin notificación alguna.

19

Gira hacia abajo la tapa de WRB para que se apoye planamente sobre el tapajuntas.

20

Encinta sobre todo los cortes de WRB y alrededor de la cabecera de la ventana con impermeabilizante y encinta los dos cortes de los ángulos.

21

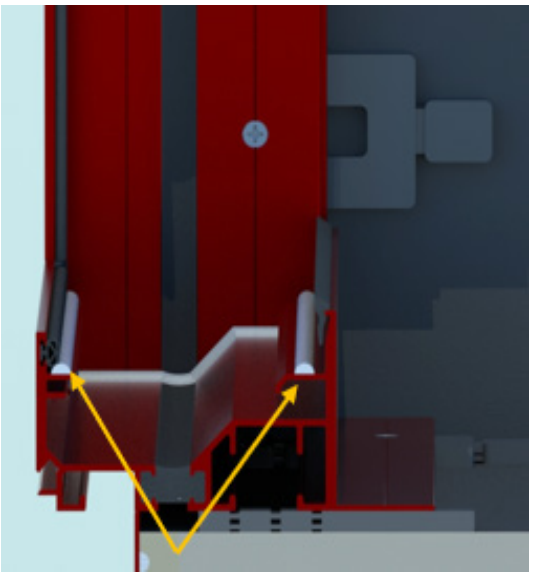

Aplica una capa de sellante en las patas del alféizar inferior donde la ventana se va a apoyar. Centra la ventana en la cavidad e instala la pata interior de la ventana dentro del marco del alféizar inferior, posteriormente empuja la cabecera de la ventana y la jamba hacia los receptores de la cabecera y la jamba. Ubica temporalmente las piezas para mantener la ventana en su lugar.

22

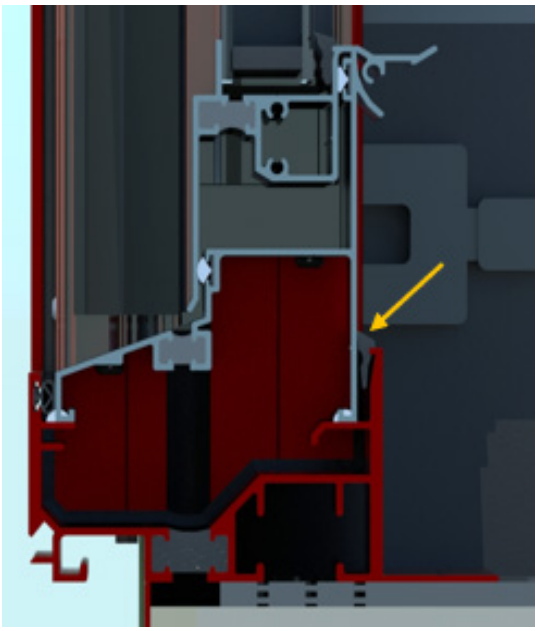

Ubica el nivel en el alféizar de la ventana para verificar que el alféizar se encuentra nivelado. Aplica el empaque de la cuña dentro del lado interior del alféizar inferior contra la ventana.

23

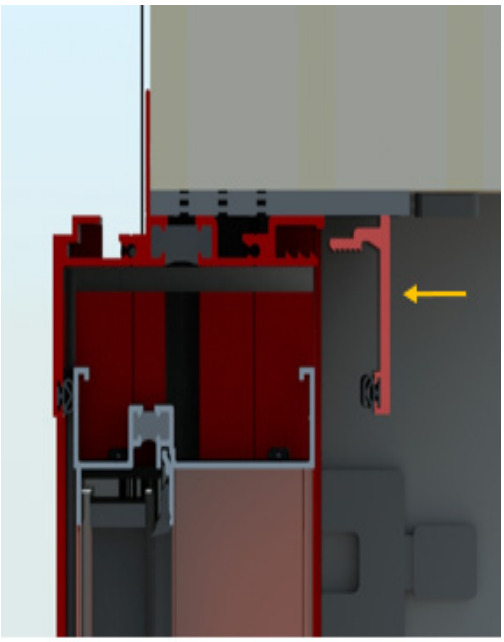

Quaker recomienda que la aislación se realice alrededor del perímetro de la ventana, pero este no es requerido. Mide la cavidad y corta la abrazadera del receptor de la cabecera. Estira la faja de clima al largo apropiado asegurándote de no estirar demasiado el material. Instala la abrazadera utilizando el martillo de caucho asegurándote que los clips se aseguren en su lugar. Mide entre el alféizar inferior y el clip de receptor de la cabecera y cortar los clips más cercanos del receptor de la jamba. Ajusta la faja de clima al largo apropiado teniendo asegurándote de no estirarla demasiado. Instala la abrazadera usando un martillo de caucho para asegurarte que los clips se ajusten en su lugar. Revisa el producto instalado para verificar su correcto funcionamiento y que la imagen entre el panel y el marco sea igual.

24

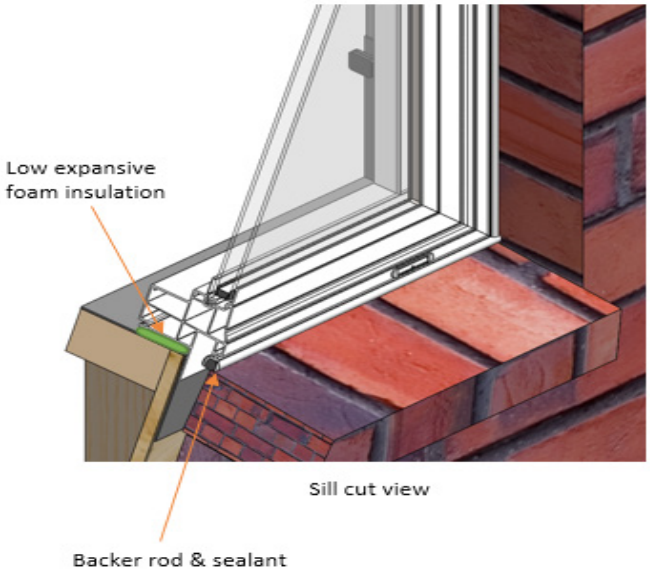

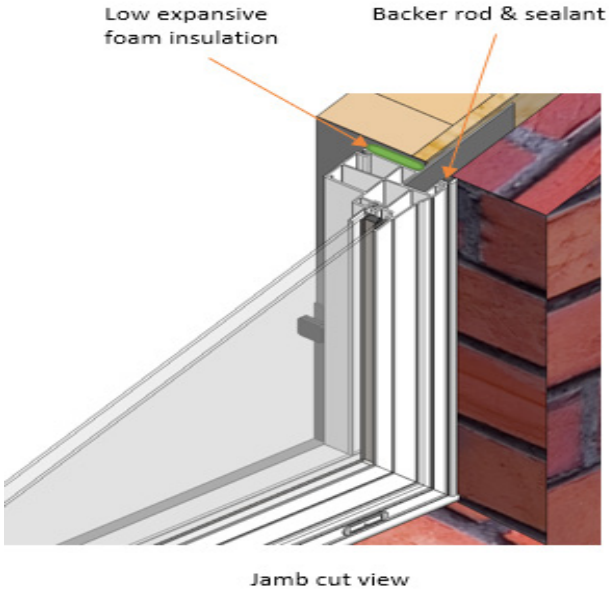

Advertencia: manten un mínimo de ¼” entre el marco de la ventana, los cortes, el enchapado, o la mampostería. El no hacerlo podría resultar en daño del producto o de la propiedad. Después de enchapar el exterior de la pared, aplica esponja protectora y sellante entre el marco de la ventana y el terminado exterior en los cuatro lados de la unidad. Asegúrate de que todas las superficies se encuentren limpias antes de aplicar el sellante.

QWP part # IG-032

Manual de Instalación

Para productos Quaker con alféizar inferior de reborde de tapajuntas y sistema receptor

Si este manual de instrucciones no concuerda con su método de instalación o condiciones de la pared, revisa nuestra página web señalada a continuación para más opciones, o llama a la oficina.

Escanea para una versión digital del manual en inglés

O visita: http://quakerwindows.com/installation-instructions-videos/

Escanea para una versión digital del manual en español

O visita: http://quakerwindows.com/installation-instructions-spanish/

www.quakerwindows.com

www.quakercommercialwindows.com

PO Box 128 | 504 Highway 63 South | Freeburg, MO 65035 | 800-347-0438 | 573-469-4151 (fax)

Quaker se reserva el derecho a cambiar la información de los manuales sin notificación alguna.

05/24/2018 V. 1.0